На основу члана 7 Одлуке о местима и начину извођења кућних љубимаца на јавне површине на територији Града Ниша („Службени лист Града Ниша“, број 10/2015) и члана 72. Пословника о раду Градског већа Града Ниша („Службени лист Града Ниша“, број 1/2013) Градско веће Града Ниша, на седници одржаној дана 05.10.2015. године, доноси

Р Е Ш Е Њ Е
О ОДРЕЂИВАЊУ ЈАВНЕ ПОВРШИНЕ ЗА НЕОГРАНИЧЕНО СЛОБОДНО КРЕТАЊЕ ПАСА НА ТЕРИТОРИЈИ ГРАДА НИША

I Одређује се јавна површина за изградњу парка за псе, на којој ће бити омогућено неограничено слободно кретање паса, без повоца, и под контролом власника, на делу КП.бр.2914/1 КО Ниш- Ћеле Кула, у свему у складу са Идејним архитектонским решењем парка за псе на к.п. 2914/1 КО Ниш-Ћеле Кула, које је израдило ЈП Завод за урбанизам Ниш.

II Идејно архитектонско решење парка за псе на к.п. 2914/1 КО Ниш-Ћеле Кула ЈП Завод за урбанизам Ниш саставни је део овог Решења.

III Решење доставити: Управи за планирање и изградњу, Управи за комуналне делатности, енергетику и саобраћај и архиви Градског већа.

Број: 1544-1/2015-03
Датум: 05.10.2015. године

ГРАДСКО ВЕЋЕ ГРАДА НИША

ПРЕДСЕДНИК

Проф. др Зоран Перишић

ГРАД НИШ

ЈП ЗАВОД ЗА УРБАНИЗАМ НИШ

ИДЕЈНО АРХИТЕКТОНСКО РЕШЕЊЕ

ПАРКА ЗА ПСЕ НА К.П. 2914/1 КО НИШ – ЋЕЛЕ КУЛА

Ниш, 2015. године

САДРЖАЈ:

-ТЕКСТУАЛНИ ДЕО:

I ПРОЈЕКТНИ ЗАДАТАК

II ТЕХНИЧКИ ОПИС

III ПРЕДМЕР

-ГРАФИЧКИ ДЕО:

IV ШИРИ ПРИКАЗ ПРЕДМЕТНЕ ЛОКАЦИЈЕ

V СИТУАЦИОНИ ПЛАН – ПОСТОЈЕЋЕ СТАЊЕ

VI НОВОПРОЈЕКТОВАНО СТАЊЕ

VII ДЕТАЉИ ОПРЕМЕ

VIII ФОТОДОКУМЕТАЦИЈА

-ДОКУМЕНТАЦИЈА:

IX ДОКУМЕНТАЦИЈА

-ТЕКСТУАЛНИ ДЕО-

ПРОЈЕКТНИ ЗАДАТАК

за израду (скице; идејног пројекта; главног пројекта) партерног уређења дела површне парка Чаир, у циљу израде парка за псе, чиме ће се омогућити неограничено слободно кретање паса, без повоца и под контролом власника, у складу са чланом 7 Одлуке о местима и начину извођења кућних љубимаца на јавне површине на територији града Ниша („Службени лист града Ниша", број 10/2015).

Предметни простор налази се у захвату Плана детаљне регулацијепарка „Чаир" („Службени лист града Ниша", број 34/2004) у целини А2. (прилог 1)

Ради се о делу катастарске парцеле 2914/1 КО Ниш Ћеле Кула.

У прилогу 2 налази се шири приказ положаја парка за псе приближне површине од 4.700м^2. Са северне стране простор парка за псе се граничи са игралиштем ФК „Железничар", а са источне стране простор се граничи са клизалиштем.

Предвиђени део парка "Чаир", својом функцијом мора да омогући неограничено слободно кретање паса, без повоца и под контролом власника, стим да се опасни пси могу уводити у парк за псе и пуштати са поводника да се слободно крећу, искључиво са заштитном корпом на њушци.

Простор мора бити ограђен поцинкованим стубовима и пластифицираном жичаном мрежом до висине од 1,40 м, са хоризонталним и (или) дијагоналним ојачањима, предвидети прилаз парку за псе као и капију за улаз. У парку за псе предвидети клупе и корпе за отпатке, које ће се поставити поред дрвета које обезбеђује хлад, корпе за одлагање измета паса, одређен број реквизита за псе налик на једноставније „Agiliti" препреке, (прилог 3), као и извор пијаће воде (чесма). За шетање у вечерњим сатима потребно је обезбедити одговарајуће осветљење.

Као подлога у парку за псе предвидети травнату подлогу и места са подлогом од шљунка, гранулације од 10 до 20 мм.

Након детаљнијег сагледавања положаја предметног простора, (парка за псе), уз поштовање прописа који дефинишу ову област и уважавања позитивних искустава из других градова, (прилог 4), неопходно је и урадити предмер и предрачун радова.

Рок за израду (скице; идејног пројекта; главног пројекта) је 30 дана.

РЕПУБЛИКА СРБИЈА
ГРАД НИШ
УПРАВА ЗА ПЛАНИРАЊЕ И
ИЗГРАДЊУ
Број: 775 /2015-06
01.06.2014. године
НИШ

УПРАВА ЗА КОМУНАЛНЕ
ДЕЛАТНОСТИ, ЕНЕРГЕТИКУ И
САОБРАЋАЈ
Генерала Транијса број 10, Ниш

Предмет: **Обавештење**
Веза: Ваш број 2137/2015-09

У вези са Вашим захтевом, број 2137/2015-09 од 22.05.2015. године, којим сте од ове Управе, захтевали мишљење да ли је за радове на уређењу простора за шетање паса у парку „Чаир", потребно издати одобрење за градњу од стране ове Управе, **обавештавамо Вас:**

Увидом у важећу планску документацију, парк „Чаир" се налази у граници захвата Плана генералне регулације подручја Градске општине Медијана ("Службени лист Града Ниша", број 72/2012), на површини јавне намене, која је намењена за парковско зеленило.

Наведени План генералне регулације подручја Градске општине Медијана, није дефинисао положај простора за шетање паса, као ни положаје планираних, нити постојећих клупа, жардиљера и осталог парковског мобилијара у парку „Чаир".

У складу са чланом 4. Одлуке о уређењу и одржавању паркова, зелених и рекреационих површина ("Службени лист Града Ниша", број 89/2005 и 38/2010), уређење јавних зелених површина врши предузеће коме је Град поверио обављање те комуналне делатности, те је за наведене радове на уређењу простора за шетање паса у парку „Чаир", потребно обратити се Јавном комуналном предузећу "Горица" Ниш.

Напомињемо да у складу са чланом 52. Одлуке о комуналном реду ("Службени лист Града Ниша", број 57/2014), корпе за отпадке и ђубријере на јавној зеленој површини поставља Јавно комунално предузеће "Горица" Ниш, по претходно прибављеној сагласности ове Управе, а у складу са чланом 55. Одлуке о комуналном реду, јавне чесме се постављају по претходно прибављеној сагласности ове Управе, Јавног комуналног предузећа "Горица" Ниш и других предузећа која на тој површини јавне намене постављају и одржавају подземне инсталације. Уз захтев за издавање наведених сагласности, подноси се фотографски приказ и скица места постављања са уцртаним објектом у размери 1:1000, приказ објекта са техничким описом и фотографским или графичким приказом.

Такође, у складу са чланом 144. Закона о планирању и изградњи ("Службени гласник Републике Србије", број 72/2009, 81/2009, 24/2011, 121/2012, 132/2014 и 145/2014), за постављање жичане ограде, изградњу пешачких стазе и соларних колектора који се не прикључују на електродистрибутивну мрежу, није потребно прибављати акт ове Управе за градњу, односно акт за извођење радова.

С поштовањем,

НАЧЕЛНИК УПРАВЕ

Родољуб Михајловић, дипл.инж.грађ.

ИДЕЈНО АРХИТЕКТОНСКО РЕШЕЊЕ

ПАРКА ЗА ПСЕ НА К.П. БР. 2914/1, К.О. НИШ – ЋЕЛ Е КУЛА

ИНВЕСТИТОР:

ГРАД НИШ

ОБРАЂИВАЧ
ИДЕЈНОГ АРХИТЕКТОНСКОГ РЕШЕЊА:

ЈП ЗАВОД ЗА УРБАНИЗАМ НИШ

ОДГОВОРНИ ПРОЈЕКТАНТ,

_____

Александра МИЛОШЕВИЋ, дипл.инж.арх.

ДИРЕКТОР,

_____

Љубиша МИТИЋ, дипл.инж.грађ.

НА ИЗРАДИ ИДЕЈНОГ АРХИТЕКТОНСКОГ РЕШЕЊА ПАРКА ЗА ПСЕ НА К.П. БР. 2914/1, К.О. НИШ – ЋЕЛЕ КУЛА, УЧЕСТВОВАЛИ СУ:

ИНВЕСТИТОР: ГРАД НИШ

ОБРАЂИВАЧ: ЈП ЗАВОД ЗА УРБАНИЗАМ НИШ

``

Одговорни пројектант:	Александра МИЛОШЕВИЋ, дипл.инж.арх.
Пројектант:	Зоран ЖИВИЋ, дипл.инж.арх.
Правна регулатива:	Стратимир МЛАДЕНОВИЋ, дипл.правник
Стручна контрола:	Валери СТОИЛКОВ, дипл.инж.грађ.
Комплетирање документације и администрација:	Мирослава МИТИЋ

ДИРЕКТОР,

_____

Љубиша МИТИЋ, дипл.инж.грађ.

ТЕХНИЧКИ ОПИС

за радове на изградњи парка за псе
на К.П. бр. 2914/1 К.О. Ниш-Ћеле Кула

За потребе Града Ниша, урађено је идејно архитектонско решење парка за псе. Локација је на делу К.П. бр. 2914/1 К.О. Ниш–Ћеле Кула. Укупна површина је око 4765 m² .

На локацији је предвиђена изградња парка за псе са следећим садржајем:

- Препреке за псе произвођача AGILITI (А-препрека; Клацкалица; Мост; Препоне: појединачна и двострука; Зид/Вијадукт; Скок у даљ; Круг; Слалом, Меки тунел; Тврди тунел) опрема је величина S,M,L које је дефинисао произвођач.
- Клупе за седење.
- Канте за отпатке и за одлагање псећег измета.
- Чесма за псе и власнике, децу и особе са посебним потребама.
- Додатна расвета.

У прилогу су дати изглед и сви потребни подаци о поменутим справама.

Приступни путеви нису предмет ове пројектне документације. Улаз у парк за псе је приказан идејним решењем.

Поред постављања поменутих справа на локацији је потребно извести и следеће радове :

- израда ископ темељних јама димензија одређених пројектом и транспорт вишка земље на депонију. Насипање и набијање шљунка у темељне јаме дебљине одређене пројектом. Израда темеље самца, справљање и изливање темеља марком бетона МБ20, димензија дефинисаних пројектом. Постављање и монтажа стубова и ограде ради се према приложеној пројектној документацији.

- постављање препрека за псе: распоред AGILITI препрека по парку за псе је промељлив, препреке и пропратни елементи се не анкерују за тло.

- постављање клупа за седење у парку за псе: број и позиције клупа у парку за псе су дефинисане архитектонским идејним решењем, димензије и изглед су исти као на осталим клупама у парку „Чаир“.

- постављање канти за отпатке и канти за одлагање псећег измета, количина и позиције су дефинисане архитектонским идејним решењем.

- постављање чесме за псе децу и особе са посебним потребама са прикључењем на водоводну мрежу. Чесма је еквивалент модела „Model 2008SM“ произвођача „Most Dependable Fountains, inc.“ (MDF) . Позиција чесме је одређена архитектонским идејним решењем.

- постављање додадног осветљења на локацијама приказаним на пројекту, њихова монтажа и прикључење на електро мрежу. За додатну расвету ће се користити рефлектори који ће бити постављени на постојећим стубовима јавне расвете који су приказани у идејном решењу. Два стуба јавне расвете се налазе унутар парка за псе а два ван парка на јавној површини парка „Чаир“. Као што је приказано идејним архитектонским решењем Количина и модел рефлектора се одређује идејним пројектом.

Укупна површина парка за псе је око P=4765m² од чега је око 4660m² покривена уређеним зеленилом, а око 105m² је постојећи бетонирани плато.

При пројектовању испоштован је „Правилник о техничким стандардима планирања, пројектовања и изградње објеката, којима се осигурава несметано кретање и приступ особама са инвалидитетом, деци и старијим особама“ , (Службени гласник Републике Србије бр. 22/2015), као и сва важећа правна регулатива.

Извођење радова обавезно радити у сталној сарадњи са представником испоручиоца опреме.

У току извођења радова обавезно водити рачуна о примени важећих прописа, правилника и елабората, како у погледу заштите на раду, тако и у погледу квалитета изведених радова. Целокупан уграђени материјал морају испуњавати прописане законске услове, а њихов квалитет доказан атестом произвођача, сертификатом референтне установе или одобрених лабораторија.

Извођач радова је дужан да у складу са одредбама правилника о уређењу градилишта уради и елаборат о уређењу градилишта који у себи садржи мере заштите на раду радника мере сигурности објекта при грађењу, безбедност лица која се налазе на градилишту, заштиту пролазника и околине.

Идејно архитектонско решење урађено је у свему у складу са Законом о планирању и изградњи објеката и важећим техничким прописима за дату врсту радова .

ОДГОВОРНИ ПРОЈЕКТАНТ:

_____

Александра МИЛОШЕВИЋ, дипл.инж.арх.

ПРЕДМЕР РАДОВА ЗА МОНТАЖУ ОГРАДЕ И ПРАТЕЋЕ ОПРЕМЕ ПАРКА ЗА ПСЕ НА К.П. БР.2914/1 К.О. НИШ-ЋЕЛЕ КУЛА

Р.БР	ОПИС РАДОВА	ЈЕДИНИЦА МЕРЕ	КОЛИЧИНА	ЦЕНА	УКУПНО
I	**ЗЕМЉАНИ РАДОВИ**				
1	**Ручни ископ земље** за темеље стубова ограде.Ископ извести према датим котама, стране исећи, а дно нивелисати, вишак ископаног материјала утоварити и одвести на депонију на удаљеност до 5км. Обрачун по m3 земље у самониклом стању.	м3	7.69	1,450.00	11,150.50
2	**Набавка, транспорт, расурање и набијање слоја шљунка,** у слоју дебљине d=5cm, обрачун по m2 површине насипане шљунком.	м2	20.00	150.00	3,000.00
II	**БЕТОНСКИ И АБ РАДОВИ**				
1	**Израда темеља бетонских самаца марке МВ20**. Израдити оплату и темеље по пројекту. Бетонирање радити преко претходно разастртог шљунка дебљине d=5cm. Бетон уградити и неговати по прописима. Обрачун по m3.	м3	7.69	18,000.00	138,420.00
III	**МОНТАЖНИ РАДОВИ**				
1	**Набавка, транспорт и монтажа ограде,** Извршити ограђивање локације предвиђене за парк за псе оградом формираном од следећих саставних компоненти: панела ограде, подземне темељне стопе, поцинкованих металних стубова и спојница. -**Панел ограде:** Рам панела од хладно вучених бесшавних челичних профила ø25,4mm, дебљина зида 2,3mm, димензија 1,45m x 1,30~2,1m, пластифициране жичане ограде висине 1,4m, дебљина пластифициране жице 2.8mm, димензија окца 50x50mm, ојачања од челичних вертикалних штапова висине 1,35m.од кутија 10*30 мм д=1.2мм. -**Подземна темељна стопа:** Димензија ø35cm и висине h=50cm. -**Стуб** Поцинкована метална цев ø51mm висине 2m, дебљине зида 2,9mm. -**Спојнице:** Челичне стеге са завртњем димензије су дефинисане пројектом. -**Напомена:** Саставни део сваког панела је наредни панел у низу. Распон панела варира према пројекту, висина панела остаје непромењена. Обрачун се врши по метру дужном са свим елементима из описа, а према детаљу. Челичне цеви претходно механички очистити од корозије и третирати епоксидним системом заштите од корозије и б **Ограду чине следећи елементи:** B20 Панел ограде дужине 2,6 м' ком 1 Панел ограде дужине 2,1 м' ком 134 Панел ограде дужине 1,8 м' ком 1 Панел ограде дужине 1,5 м' (улазна капија) ком 1 Панел ограде дужине 1,3 м' ком 1 Стуб ø5cm висине 2м са поклопцем ком 139 Челична стега са завртњем ком 831	м1	295	4,500.00	1,327,500.00
2	Набавка, транспорт и монтажа самозатварајуће шарке Dorma SA120 или сличне.	ком	3	2,500.00	7,500.00
3	Набавка, транспорт и монтажа металне плоче димензија 25x50cm са штампаним натписом "УЛАЗ". Обрачун по комаду.	ком	1	3,000.00	3,000.00
4	Набавка, транспорт и монтажа металне плоче димензија 25x50cm са штампаним натписом "ИЗЛАЗ". Обрачун по комаду.	ком	1	3,000.00	3,000.00
5	Набавка, транспорт и монтажа типских клупа за седење са дрвеним талпама на ливеном постољу, по узору клупа за седење у парку "Чаир". Обрачун по комаду.	ком	22	12,000.00	264,000.00

6	Набавка, транспорт и монтажа типских канти за отпатке по узору канти за отпатке у парку "Чаир". Обрачун по комаду.	ком	16	5,000.00	80,000.00
7	Набавка, транспорт монтажа канти за одлагање псећег измета. Обрачун по комаду.	ком	7	5,000.00	35,000.00
8	Набавка, транспорт и монтажа чесме за псе, децу и особе са посебним потребама димензија 55x67x90cm. Постоље је од легуре алуминијума, посуде чесме и славине су од полираног нерђајућег челика, тело чесме је од пескареног нерђајућег челика завршни слој је офарбан мат црном бојом. **НАПОМЕНА: Прикључак на локалну водоводну и канализациону мрежу се не обрачунавају.**	ком	1	460,000.00	460,000.00
9	Набавка, транспорт и монтажа "Philips OptiVision LED BVP520" рефлектора или сличних на постојеће стубове јавне расвете. Обрачун по комаду (набавка, монтажа и повезивање).	ком	8	40,000.00	320,000.00
IV	**"AGILITI" ПРЕПРЕКЕ или сличне**				
1	Набавка, транспорт и монтажа "Agiliti" елемнта "Слалом" или сличних	ком	2		
2	Набавка, транспорт и монтажа "Agiliti" елемнта "Препоне-Појединачна S" или сличне	ком	4		
3	Набавка, транспорт и монтажа "Agiliti" елемнта "Препоне-Појединачна M" или сличних	ком	6		
4	Набавка, транспорт и монтажа "Agiliti" елемнта "Препоне-Појединачна L" или сличних	ком	3		
5	Набавка, транспорт и монтажа "Agiliti" елемнта "А-препрека" или сличних	ком	1		
6	Набавка, транспорт и монтажа "Agiliti" елемнта "Зид/Вијадукт S" или сличних	ком	1		
7	Набавка, транспорт и монтажа "Agiliti" елемнта "Зид/Вијадукт M" или сличних	ком	2		
8	Набавка, транспорт и монтажа "Agiliti" елемнта "Зид/Вијадукт L" или сличних	ком	3		
9	Набавка, транспорт и монтажа "Agiliti" елемнта "Меки тунел" или сличних	ком	1		
10	Набавка, транспорт и монтажа "Agiliti" елемнта "Клацкалица" или сличних	ком	1		
11	Набавка, транспорт и монтажа "Agiliti" елемнта "Круг" или сличних	ком	1		
12	Набавка, транспорт и монтажа "Agiliti" елемнта "Скок у даљ" или сличних	ком	1		
13	Набавка, транспорт и монтажа "Agiliti" елемнта "Мост" или сличних	ком	1		
	КОМПЛЕТ	ком	1	700,000.00	700,000.00
				УКУПНО:	**3,352,570.50**

ПРОЈЕКТАНТ: _____

-ГРАФИЧКИ ДЕО-

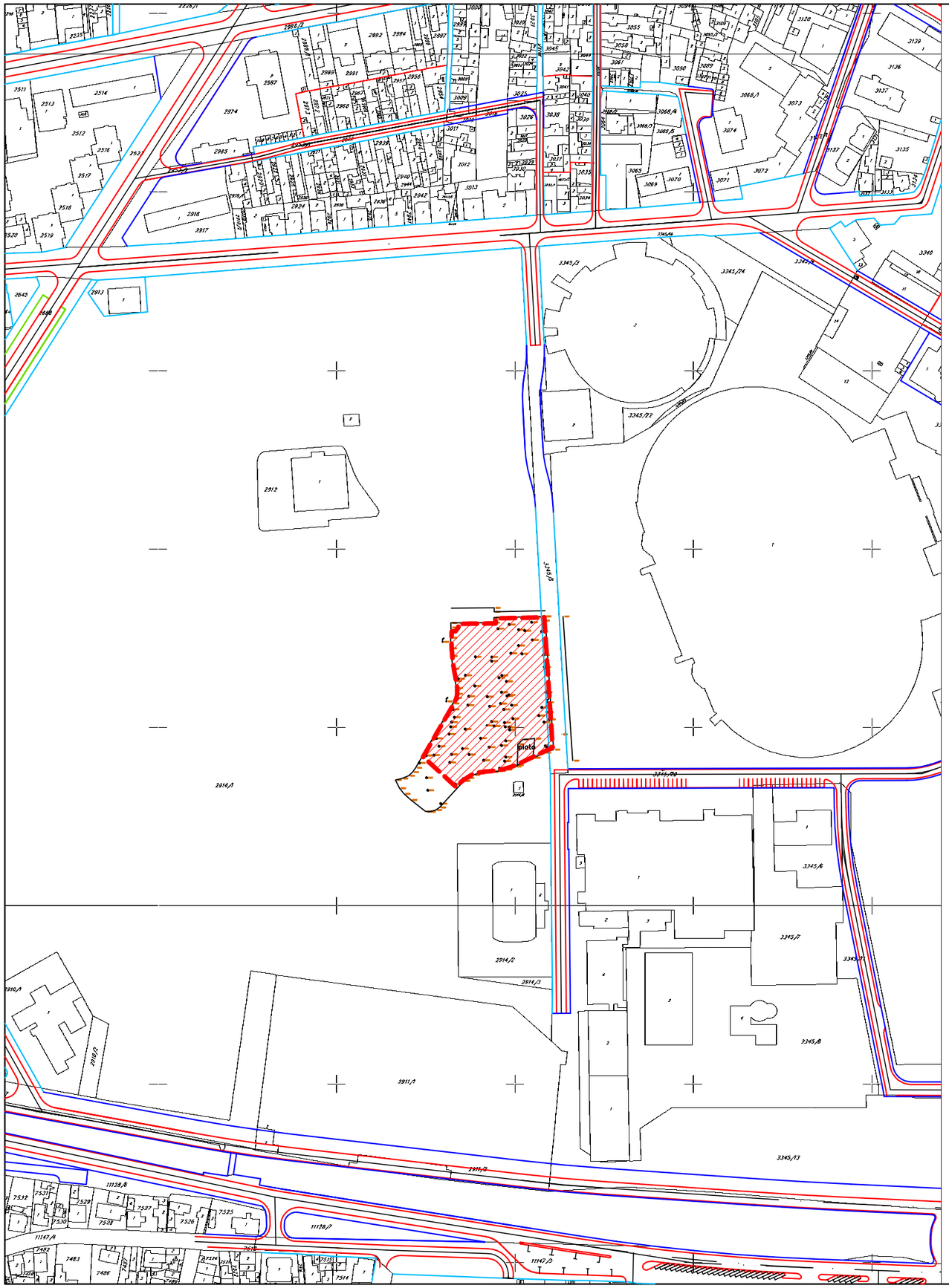

ГРАД НИШ

ПАРК ЗА ПСЕ

НА ЛОКАЦИЈИ К.П.БР 2914/1 К.О.НИШ - ЋЕЛЕ КУЛА

ИДЕЈНО АРХИТЕКТОНСКО РЕШЕЊЕ

N

0 25 50 125 250 375 m

Р 1 : 2500

ЛЕГЕНДА:

- Граница захвата
- Катастар
- Коловоз
- Регулација по катастру
- Предметна локација

ЈП ЗАВОД ЗА УРБАНИЗАМ НИШ
www.zurbnis.rs

Шифра	
37-ТД-15-ИДР	
2015	
Датум	Лист

ИНВЕСТИТОР:
ЈП ДИРЕКЦИЈА ЗА ИЗГРАДЊУ ГРАДА НИША

ЕЛАБОРАТ:
ИДЕЈНО АРХИТЕКТОНСКО РЕШЕЊЕ ПАРКА ЗА ПСЕ НА К.П. 2914/1 К.О. НИШ - ЋЕЛЕ КУЛА

ПРИЛОГ:
ШИРИ ПРИКАЗ ПРЕДМЕТНЕ ЛОКАЦИЈЕ

Одговорни пројектант:
Александра МИЛОШЕВИЋ, дипл.инж.арх.

Пројектант:
Зоран ЖИВИЋ, дипл.инж.арх.

Размера:
1:2500

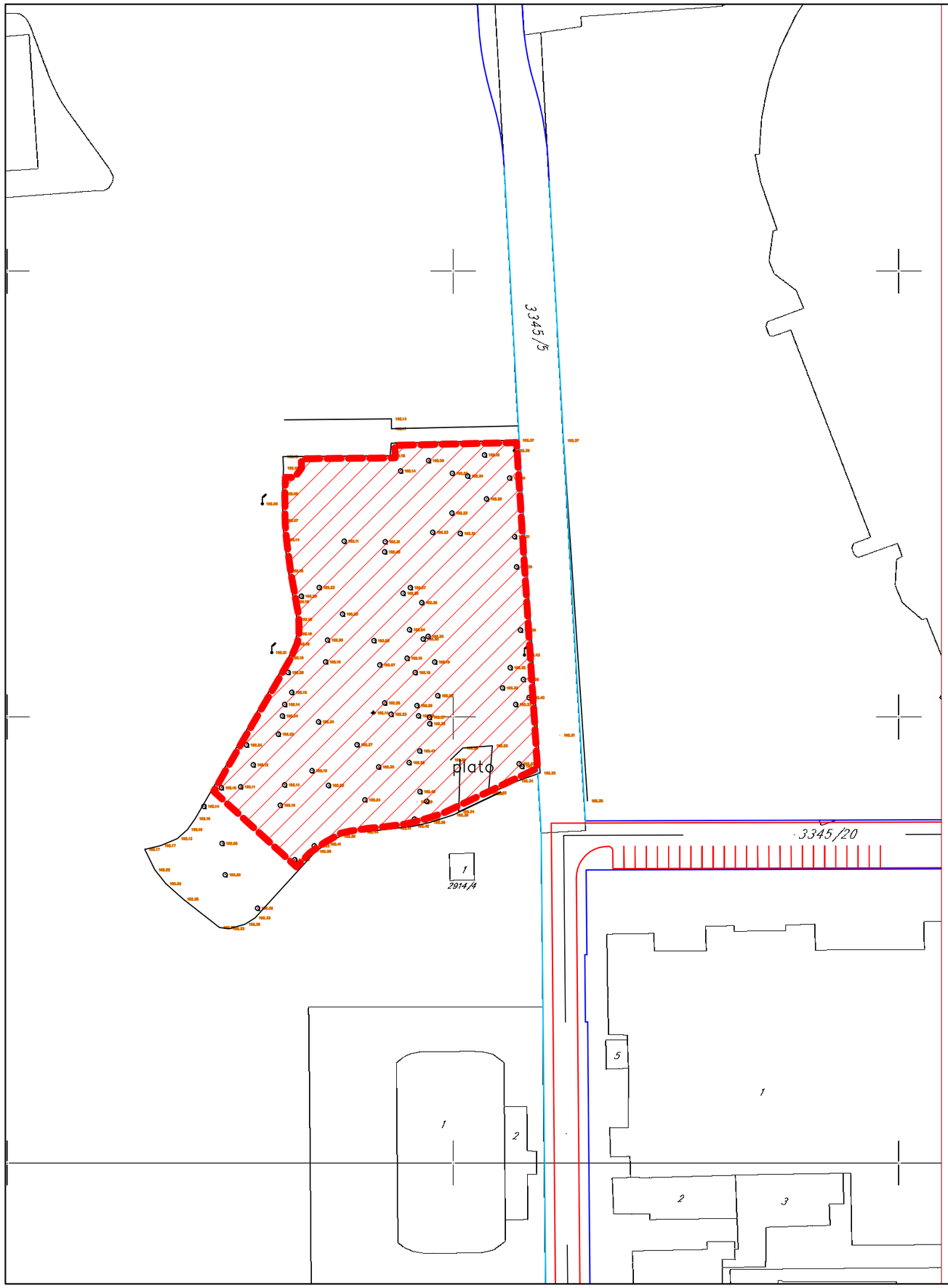

ГРАД НИШ

ПАРК ЗА ПСЕ

НА ЛОКАЦИЈИ К.П.БР 2914/1 К.О.НИШ - ЋЕЛЕ КУЛА

И Д Е Ј Н О А Р Х И Т Е К Т О Н С К О Р Е Ш Е Њ Е

N

0 10 20 50 100 150m

Р 1 : 1000

ЛЕГЕНДА:

- Граница захвата
- Катастар
- Коловоз
- Регулација по катастру
- Високо растиње
- Јавна расвета - Лампион
- Јавна расвета

ЈП ЗАВОД ЗА УРБАНИЗАМ НИШ

www.zurbnis.rs

Шифра: 37-ТД-15-ИДР

Датум: 2015

Лист:

ИНВЕСТИТОР:
ЈП ДИРЕКЦИЈА ЗА ИЗГРАДЊУ ГРАДА НИША

ЕЛАБОРАТ:
ИДЕЈНО АРХИТЕКТОНСКО РЕШЕЊЕ ПАРКА ЗА ПСЕ НА К.П. 2914/1 К.О. НИШ - ЋЕЛЕ КУЛА

ПРИЛОГ:
СИТУАЦИОНИ ПЛАН - ПОСТОЈЕЋЕ СТАЊЕ

Одговорни пројектант:
Александра МИЛОШЕВИЋ, дипл.инж.арх.

Пројектант:
Зоран ЖИВИЋ, дипл.инж.арх.

Размера:
1:1000

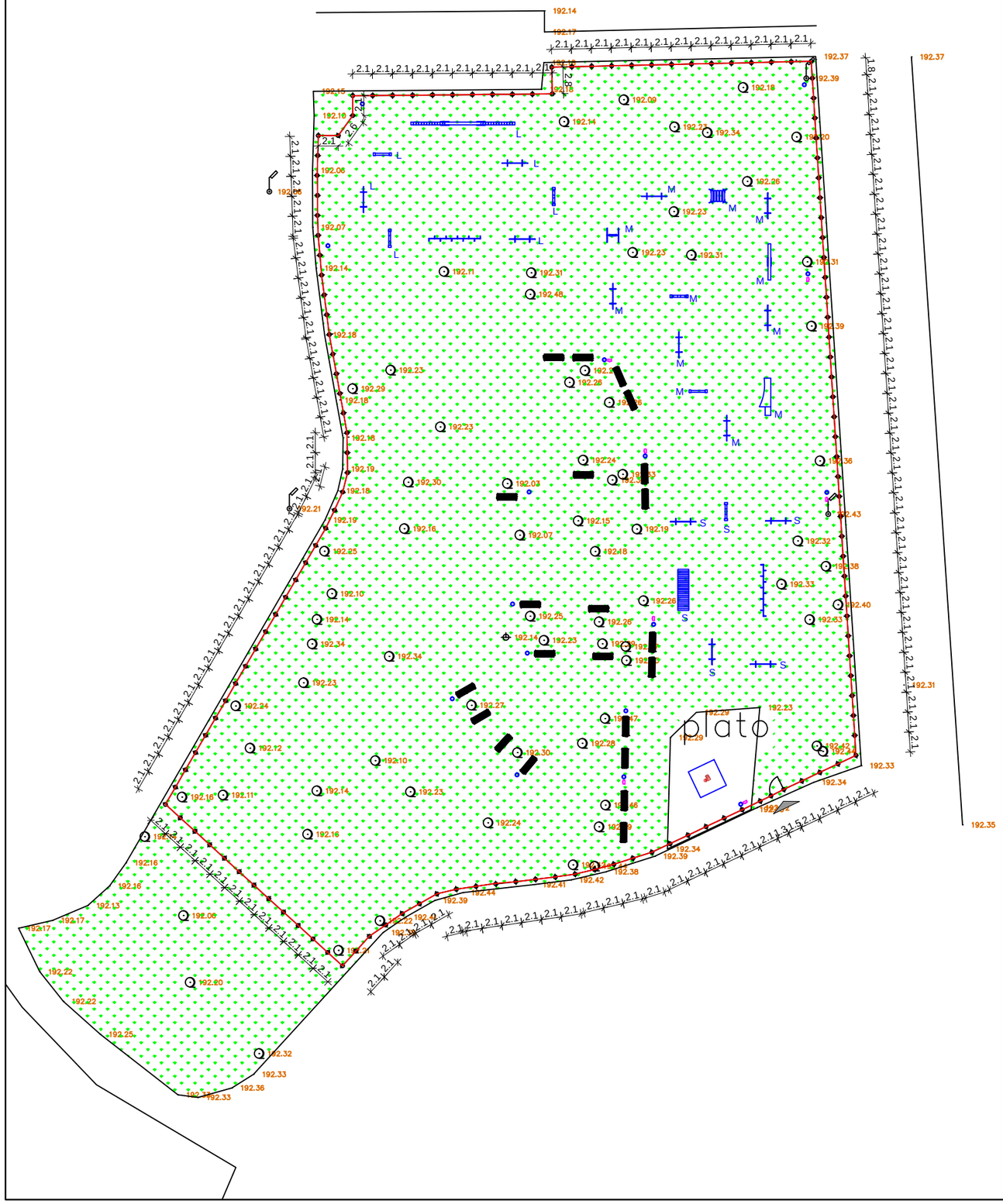

ГРАД НИШ

ПАРК ЗА ПСЕ

НА ЛОКАЦИЈИ К.П.БР 2914/1 К.О.НИШ - ЋЕЛЕ КУЛА

И Д Е Ј Н О А Р Х И Т Е К Т О Н С К О Р Е Ш Е Њ Е

N

0 5 10 25 50 75m

Р 1 : 500

ЛЕГЕНДА:

- Улаз у парк за псе
- Чесма
- Канта за отпатке
- Клупа
- Корпа за одлагање измета паса
- Високо растиње
- Јавна расвета са додатним рефлекторима за осветљење парка за псе
- Јавна расвета - Лампион
- Ограда
- Травната површина

"Agiliti" препреке:

- "А" препрека
- "Клацкалица"
- "Мост"
- "Препоне - појединачна"
- "Зид/Вијадукт"
- "Скок у даљ"
- "Круг"
- "Меки тунел"
- "Слалом"

S, M, L - Димензија препреке прописана "Agiliti" стандардом

ЈП ЗАВОД ЗА УРБАНИЗАМ НИШ
www.zurbnis.rs

Шифра: 37-ТД-15-ИДР

Датум: 2015

Лист:

ИНВЕСТИТОР:
ЈП ДИРЕКЦИЈА ЗА ИЗГРАДЊУ ГРАДА НИША

Одговорни пројектант:
Александра МИЛОШЕВИЋ, дипл.инж.арх.

ЕЛАБОРАТ:
ИДЕЈНО АРХИТЕКТОНСКО РЕШЕЊЕ ПАРКА ЗА ПСЕ НА К.П. 2914/1 К.О. НИШ - ЋЕЛЕ КУЛА

Пројектант:
Зоран ЖИВИЋ, дипл.инж.арх.

ПРИЛОГ:
НОВОПРОЈЕКТОВАНО СТАЊЕ

Размера:
1:500

-Detalj česme

-Presek

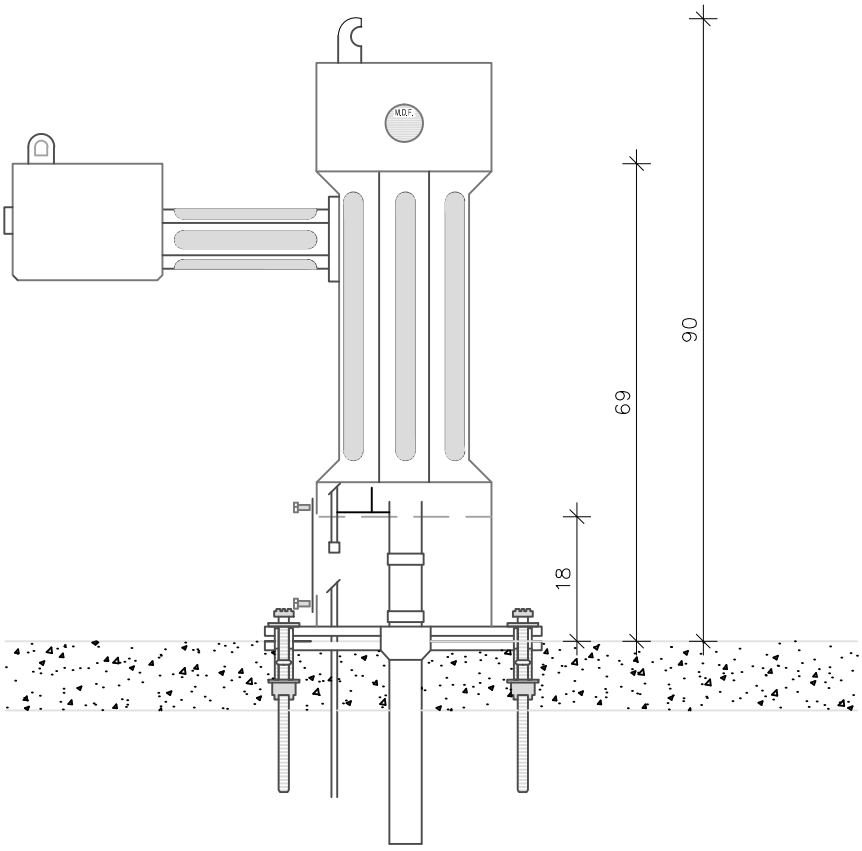

-Osnova:

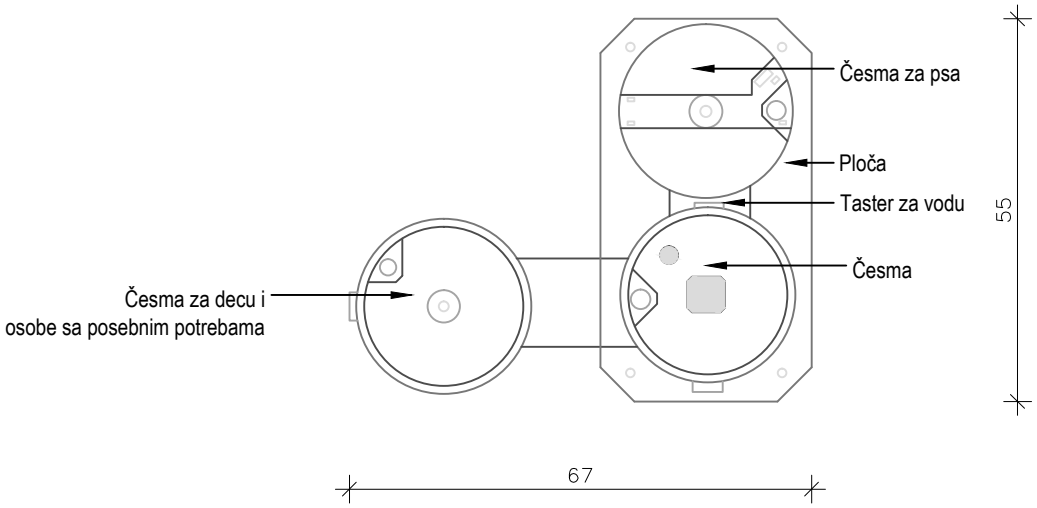

Detalj ograde

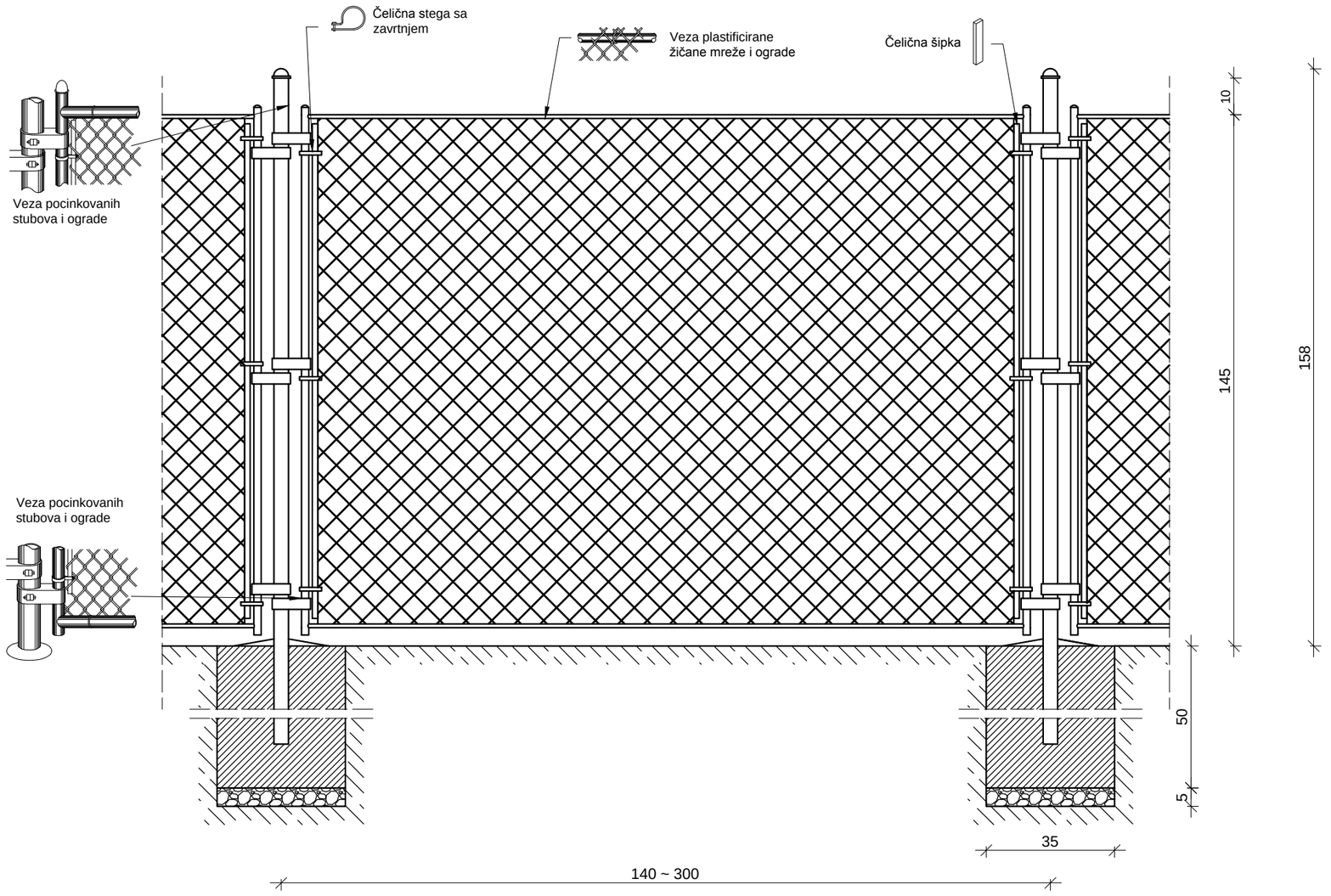

Detalj ulazne kapije

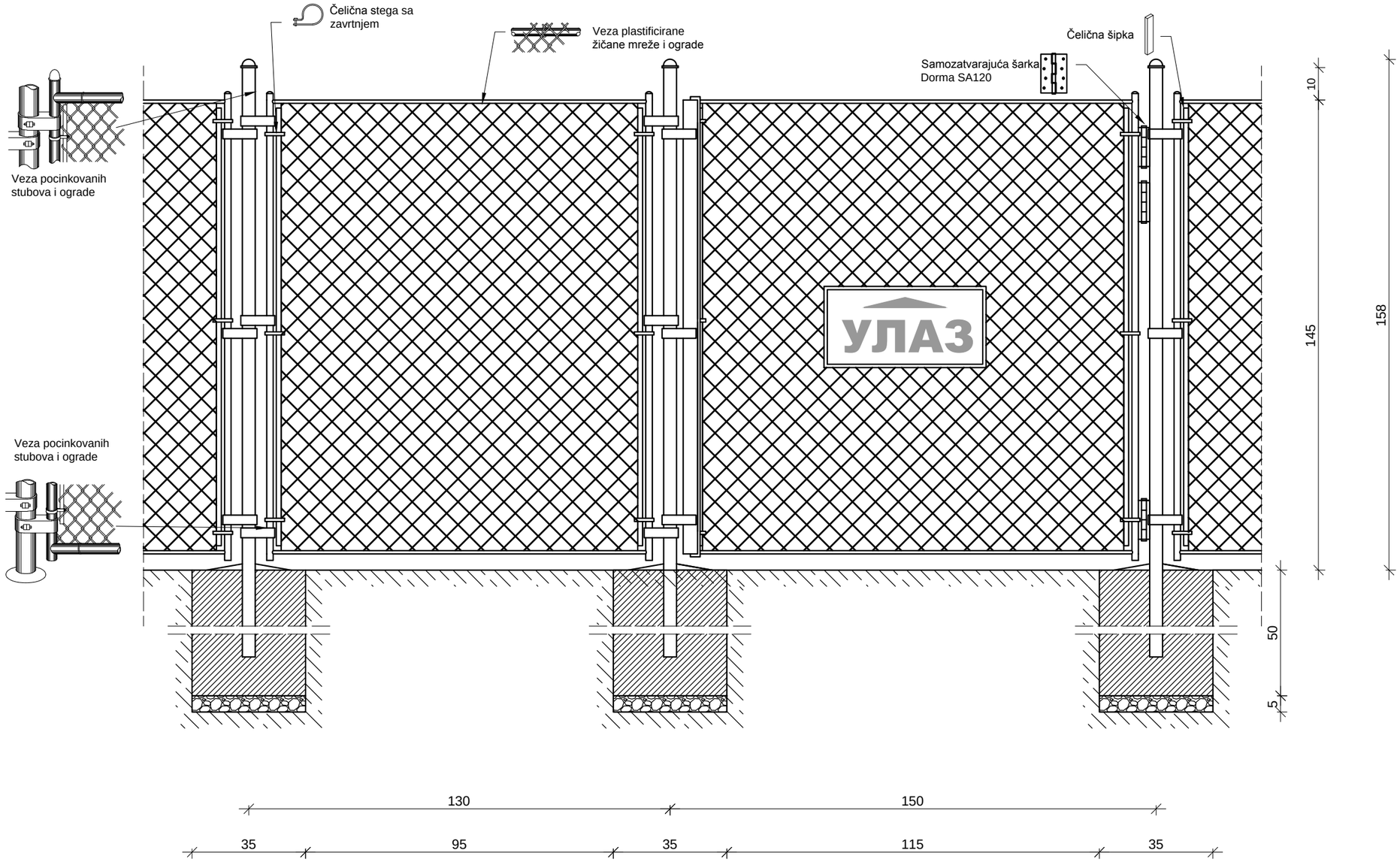

AGILITI PREPREKE

Pravilnik Međunarodne Kinološke Federacije

Kontaktne:

A-prepreka

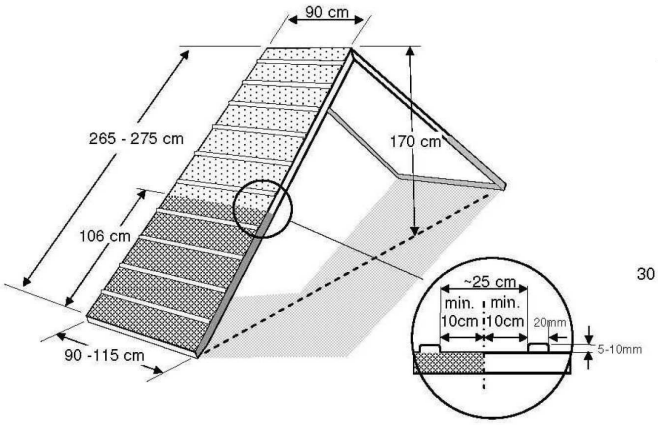

Klackalica

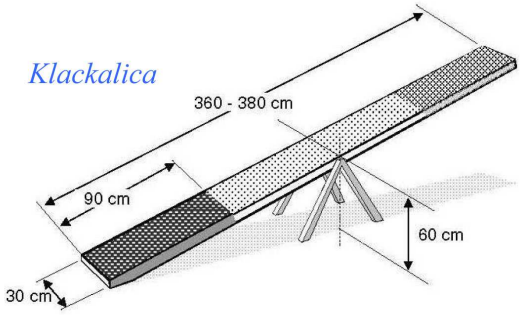

Most

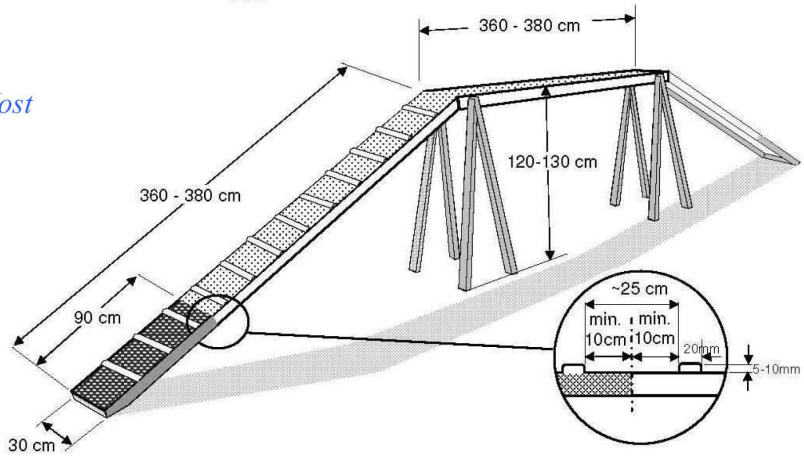

Visinske:

Prepone:

Pojedinačna

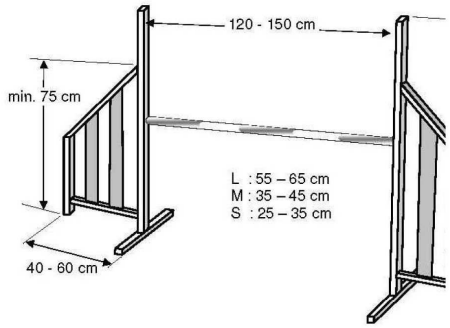

Dvostruka

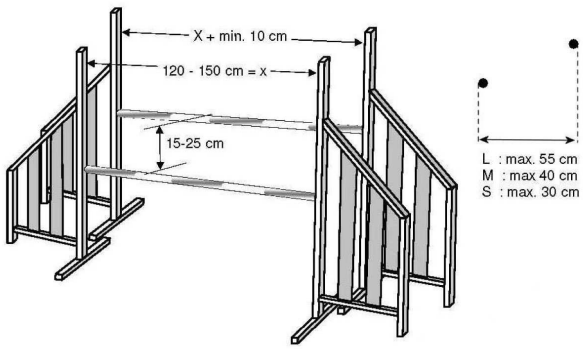

Zid / Vijadukt

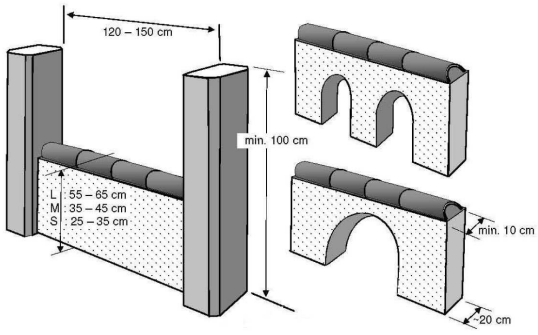

Skok u dalj

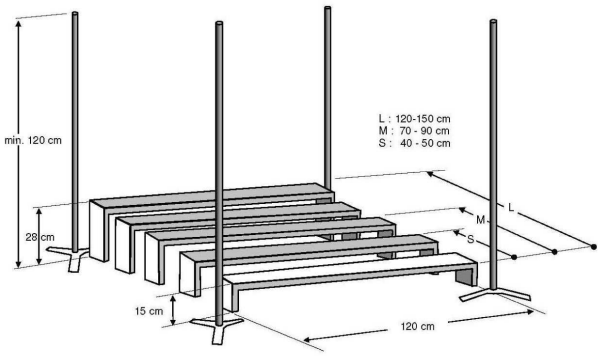

Ostale prepreke:

Krug

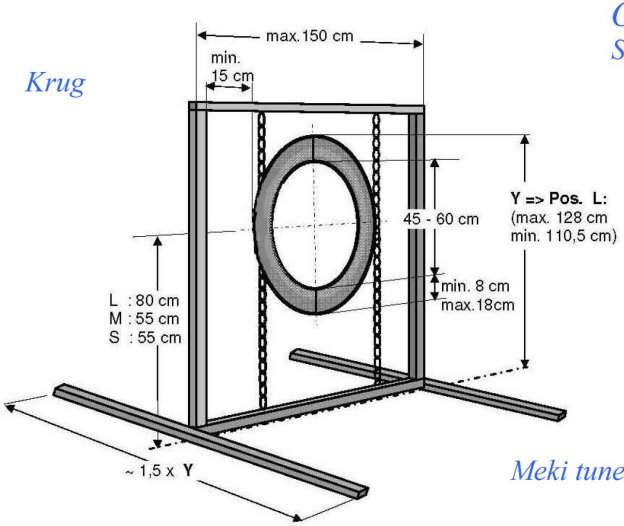

Sto

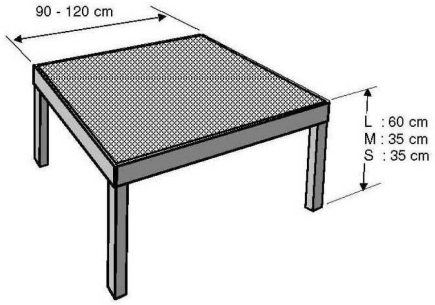

Meki tunel

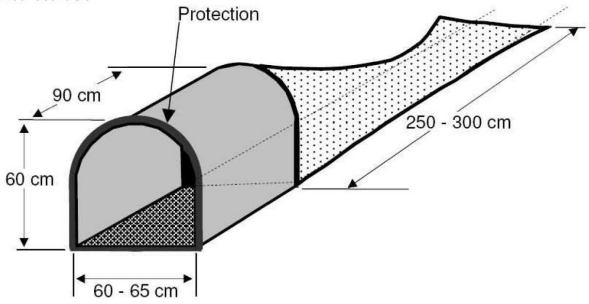

Slalom

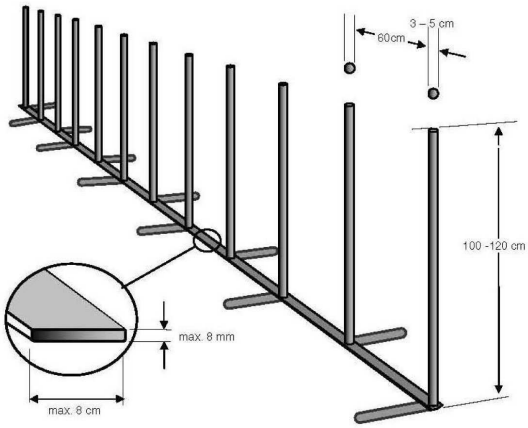

Tvrdi tunel

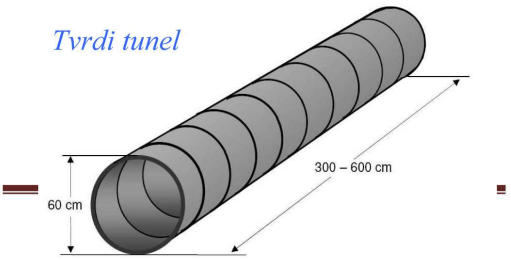

ФОТО ДОКУМЕНТАЦИЈА

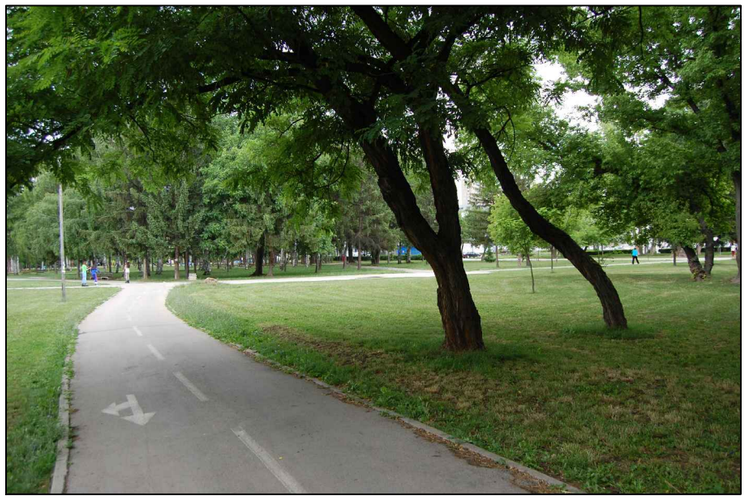

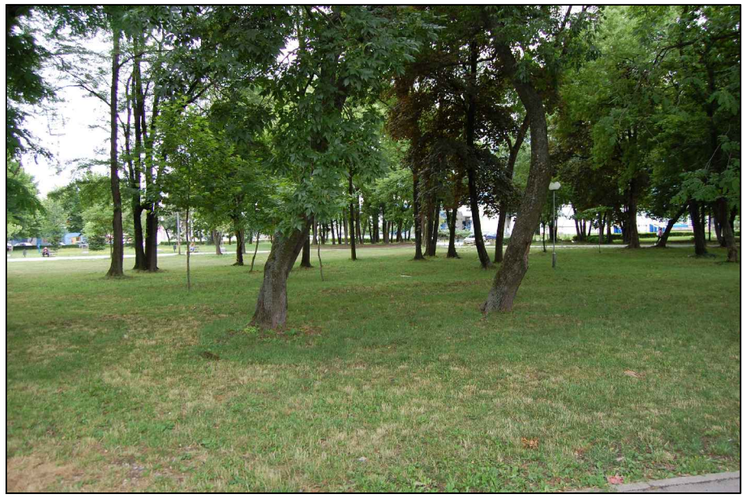

-комплетна фотодокументација је приложена на диску

-ДОКУМЕНТАЦИЈА-

NAISSUS
javno komunalno preduzeće

Јавно комунално предузеће за водовод и канализацију
Кнегиње Љубице 1/I, 18000 Ниш, Србија
тел. 018/502 744, 502 650, факс 018/ 502 715, 502 612
e-mail: info@naissus.co.rs, web: www.naissus.co.rs

ЈАВНО КОМУНАЛНО ПРЕДУЗЕЋЕ
ЗА ВОДОВОД И КАНАЛИЗАЦИЈУ
„N A I S S U S"
Ш Бр. 19057/2
03.07 2015 год.
- Н И Ш -

ЈАВНО ПРЕДУЗЕЋЕ ДИРЕКЦИЈА ЗА ИЗГРАДЊУ ГРАДА НИША

Улица 7. јули бр.6
Ниш

Предмет:	*Сагласност за прикључење инсталација водовода и канализације за постављање чесме на простору парка за псе на делу парка Чаир у Нишу*

На основу Вашег захтева бр.01-5008 од 01.07.2015. год. (код ЈКП за водовод и канализацију ,,Naissus" бр. 19057/1 од 02.07.2015.год.), издаје се

САГЛАСНОСТ

За прикључење инсталација водовода и канализације **за постављање чесме на простору парка за псе на делу парка Чаир**, према следећем:

1. Водоводне инсталације чесме профила 1" са водомером ¾" усмерити за прикључење на јавни водовод АСØ200.
2. Инсталације канализације профила Ø160, преко граничног ревизионог шахта усмерити за прикључење на атмосферску канализацију АСØ200.
3. На прикључном месту водовода, у редовним радним условима пиезометар одговара нивоу 230 m.n.m.
4. Техничко решење прикључка водовода и канализације и локације водомерног и граничног ревизоног шахта даће се по Уговору између Инвеститора и ЈКП,,Naissus" на основу којег се стиче статус корисника.

У прилогу вам достављамо: -Ситуациони план

ЈП ДИРЕКЦИЈА ЗА ИЗГРАДЊУ ГРАДА НИША
Примљено: 06 JUL 2015

Орг. јед.	Број	Прилог	Вредност
01	5008/1		765

Доставити: Наслову, Архиви службе, Архиви предузећа.

Обрадио:

Гордана Вукадиновић, дипл.инж.грађ.

Директор:

Дејан Андрејевић, дипл.економиста

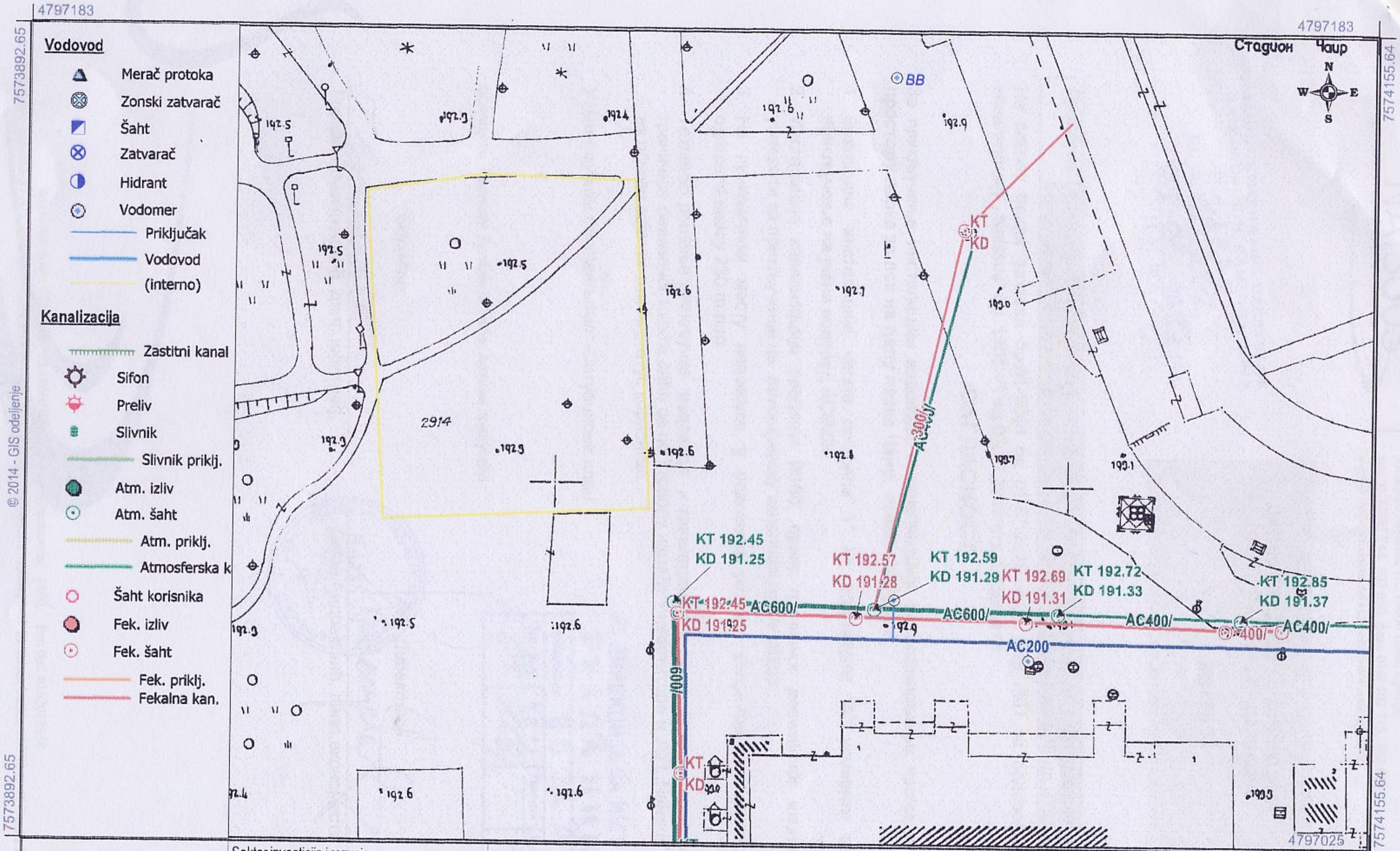

NAISSUS
javno komunalno preduzeće

Sektor investicija i razvoja

Služba projektovanja (-)

Priprema: Gordana Vukadinović, dipl.inž.građ.

Situacioni plan

R = 1 : 1000

Format: A4

Datum: 3. jul 2015

АЛЕКСАНДРА (ДОСТАВА)
ЗОРАН Ж. 19/08/2015.

ЈАВНО ПРЕДУЗЕЋЕ
ДИРЕКЦИЈА ЗА ИЗГРАДЊУ ГРАДА НИША

Број: 01-6307
Дана: 19.08.2015 *године*

Јавно предузеће ЗАВОД ЗА УРБАНИЗАМ НИШ са п.о. - НИШ
Примљено 19.08.2015
Број 2700/2

ЈП Завод за урбанизам

Ул. 7. јули бр. 6
Ниш

Предмет: **Достава Услова за пројектовање „Југоросгаз"-а за партерно уређење дела површине парка Чаир у циљу израде парка за псе**

У прилогу дописа достављамо вам копију услова за пројектовање „Југоросгаз"-а за партерно уређење дела површине парка Чаир у циљу израде парка за псе, а ради сагледавања постојећих инсталација приликом израде Идејног пројекта.

С`поштовањем,

Прилог: Услови „Југоросгаз"-а

Доставити:
- Наслову
- Обрађивачу
- Архиви

ДИРЕКТОР

Дипл.инж.маш. Бранислав Јоцић

18000 Ниш, ул. 7. јули бр.6; Телефони: Централа (018) 241-266, 245-395, 241-599, 241-655;
Директор 520-790; Факс 520-540; www.direkcija.co.rs; e-mail:info@dign.rs

„YUGOROSGAZ" a.d.
Број Н/Л-292
Датум 17.08.2015. год.
Београд 4

ЈУГОРОСГАЗ
Предузеће за изградњу гасоводних система, транспорт и промет природног гаса а.д.

YURGAZ
Београд

ЮГОРОСГАЗ
Предприятие по строительству газопроводных систем, транспорту и торговле природным газом а.о.

ЈАВНО ПРЕДУЗЕЋЕ ЗАВОД ЗА УРБАНИЗАМ НИШ са п.о. - НИШ

Примљено 19.08.2015		
Сектор	Број	Прилог
	2400/1	

ЈП ДИРЕКЦИЈА ЗА ИЗГРАДЊУ ГРАДА НИША
17 АУГ 2015
01 6307/1 982

РЕПУБЛИКА СРБИЈА
ГРАД НИШ
УПРАВА ЗА ПЛАНИРАЊЕ И ИЗГРАДЊУ

Подносилац захтева:
„ЈП ДИРЕКЦИЈА ЗА ИЗГРАДЊУ ГРАДА НИША"
Ул. 7.јули бр.6
18000 Ниш

Предмет: Услови за пројектовање – партерно уређење дела површине парка Чаир у циљу израде парка за псе, постављање чесме и одговарајућег осветљења у Нишу

Према вашем захтеву број **01-6307 од 13.07.2015.** достављамо вам

УСЛОВЕ

за пројектовање - партерно уређење дела површине парка Чаир у циљу израде парка за псе, постављање чесме и одговарајућег осветљења у Нишу:

- Према приложеној ситуацији „ЈУГОРОСГАЗ" а.д. на предметној локацији, има изграђен гасовод од полиетиленских цеви који је део дистрибутивне гасоводне мреже „ДГМ Спортски центар" и који је изведен у свему као што је и приказано на изводу из геодетског снимка.
- Дистрибутивна гасоводна мрежа је у експлоатацији тако да свака интервенција на гасоводу изискује обуставу испоруке гаса потрошачима који су повезани на гасоводни систем и чије се напајање врши са овог дела гасоводног система као и додатне трошкове (пражњење дела гасоводне мреже) у циљу стварања безбедних услова за интервенције.
- Радни притисак у дистрибутивној мрежи је 2 ÷ 4 bar-а.
- **У заштитном појасу гасовода – 1 м од ближе ивице цевовода - није дозвољена изградња објеката нити складиштење тешких терета.**
- У заштитном појасу гасовода није дозвољено садити дрвеће и друго растиње чији корени досежу дубину већу од 1 m, односно за које је потребно да се земљиште обрађује дубље од 0,5 m.
- У прилогу вам достављамо извод из геодетског снимка изграђене дистрибутивне гасоводне мреже са координатама карактеристичних тачака и апсолутном котом горње ивице гасовода.
- Просечна дубина укопавања дистрибутивне гасоводне мреже на овом делу трасе је приближно од 50 до 100 цм од горње ивице цеви до нивелете коловоза.
- Гасовод је у рову на 30÷40 цм терена обележен упозоравајућом траком жуте боје са натписом "ГАС".
- Земљане радове у близини гасовода изводити искључиво ручно како не би дошло до оштећења.

- За све штете које настану приликом извођења радова одговоран је извођач радова, а трошкове њиховог отклањања сноси Инвеститор
- Пре почетка извођења радова ОБАВЕЗНО се обратити „ЈУГОРОСГАЗ"-у ради обележавања изграђене гасоводне мреже на терену.
- Уколико се при извођењу врши реконструкција или измештање осталих инфраструктурних инсталација,водити рачуна о минимално дозвољеном растојању при укрштању или паралелном вођењу са гасоводом према следећој табели:

	Минимално дозвољено растојање (м)	
	Укрштање	Паралелно вођење
Гасоводи међусобно	0,3	0,6
Од гасовода до цеви даљинских топлодалековода, водовода и канализације	0,3	0,5
Од гасовода до нисконапонских електричних каблова	0,3	0,6
Од гасовода до телефонских каблова	0,3	0,5
Од гасовода до других подземних инсталација и мелиорационих објеката	0,3	0,5
Од гасовода до водова хемијске индустрије и технолошких флуида	2,0	0,6
Од гасовода до шахтова и канала	0,2	0,3
Од гасовода до бензинских пумпи	-	5,0

- **Након израде пројектне документације неопходно је исходовати сагласност „ЈУГОРОСГАЗ"-а на Главни пројекат предметног објекта.**
- **Услов за издавање грађевинске дозволе је сагласност „ЈУГОРОСГАЗ"-а на Главни пројекат предметног објекта.**
- **Пре исходовања Сагласности на Главни пројекат објекта од стране „ЈУГОРОСГАЗ"-а и Решења о грађевинској дозволи од стране Управе за планирање и изградњу, НЕ СМЕ се почети са извођењем било каквих радова у зони гасовода.**

- Рок услова је годину дана од дана издавања
- **За евентуална обавештења можете се обратити „ЈУГОРОСГАЗ"-у на следеће бројеве телефона 018 4285940 и 069 1818018**

С поштовањем

У Нишу, 17.08.2015.

за „ЈУГОРОСГАЗ" а.д. Београд

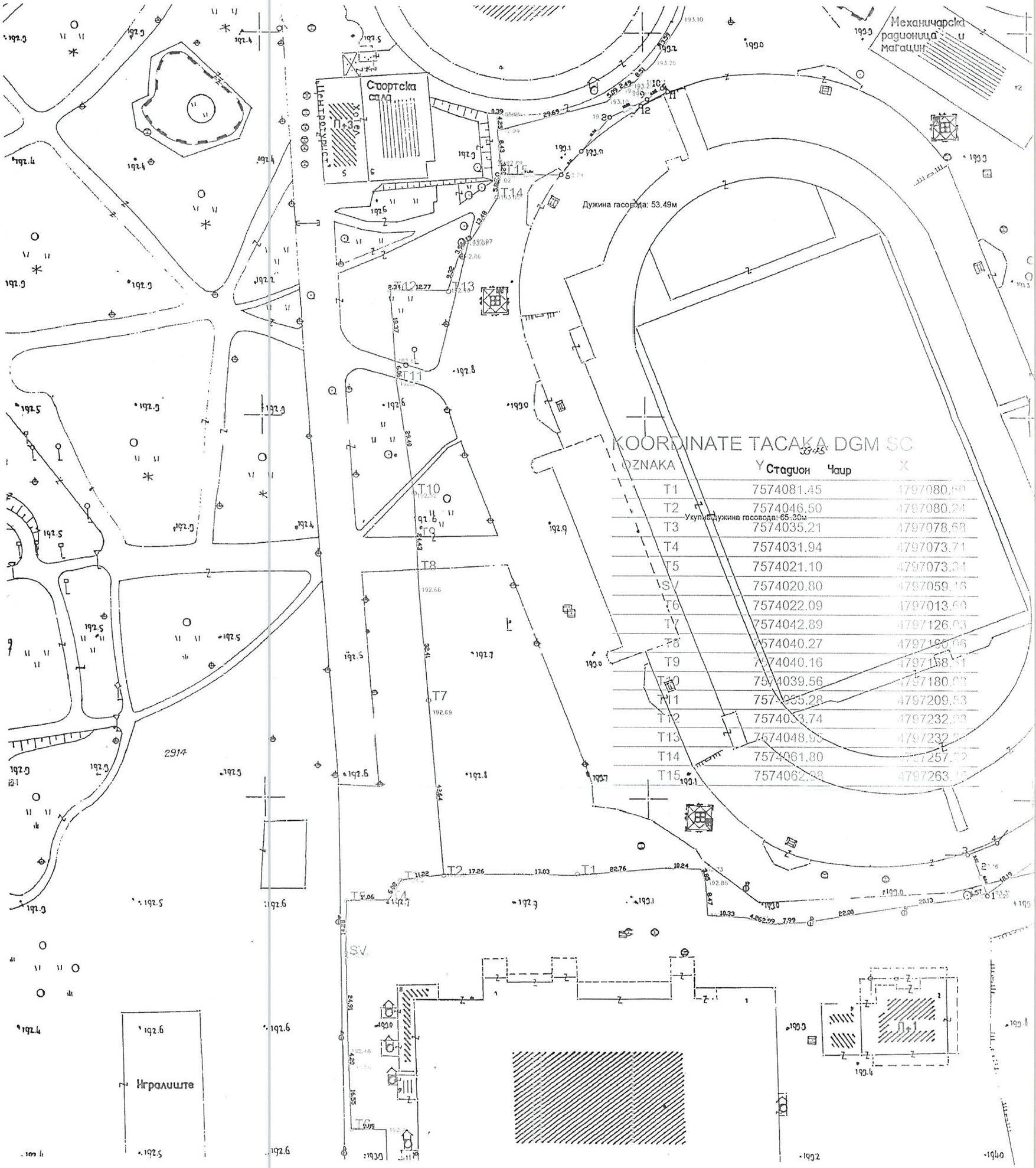

KOORDINATE TACAKA DGM SC

OZNAKA	Y Стадион Чаир	X
T1	7574081.45	4797080.60
T2	7574046.50	4797080.24
T3	7574035.21	4797078.58
T4	7574031.94	4797073.71
T5	7574021.10	4797073.34
SV	7574020.80	4797059.16
T6	7574022.09	4797013.60
T7	7574042.89	4797126.03
T8	7574040.27	4797160.06
T9	7574040.16	4797168.51
T10	7574039.56	4797180.03
T11	7574035.28	4797209.53
T12	7574053.74	4797232.03
T13	7574048.95	4797232.[illegible]
T14	7574061.80	4797257.[illegible]
T15	7574062.38	4797263.16

Образложење

Чланом 7 Одлуке о местима и начину извођења кућних љубимаца на јавне површине на територији Града Ниша („Службени лист Града Ниша“, број 10/2015), прописано је да Градско веће својим решењем одређује јавне површине на којима ће бити омогућено неограничено слободно кретање паса, без повоца, и под контролом власника, тзв.,,парк за псе, на предлог управе надлежне за послове комуналних делатности и управе надлежне за послове планирања.

Имајући у виду наведено, Управа за комуналне делатности, енергетику и саобраћај и Управа за планирање и изградњу, у складу са Идејно архитектонским решењем парка за псе на к.п. 2914/1 КО Ниш-Ћеле Кула, који је израдило ЈП Завод за урбанизам Ниш, предлажу Градском већу да донесе Решење као у диспозитиву.

У Нишу, септембра 2015. године

УПРАВА ЗА КОМУНАЛНЕ ДЕЛАТНОСТИ
ЕНЕРГЕТИКУ И САОБРАЋАЈ
НАЧЕЛНИК

Миодраг Брешковић

УПРАВА ЗА ПЛАНИРАЊЕ И ИЗГРАДЊУ
НАЧЕЛНИК

Родољуб Михајловић